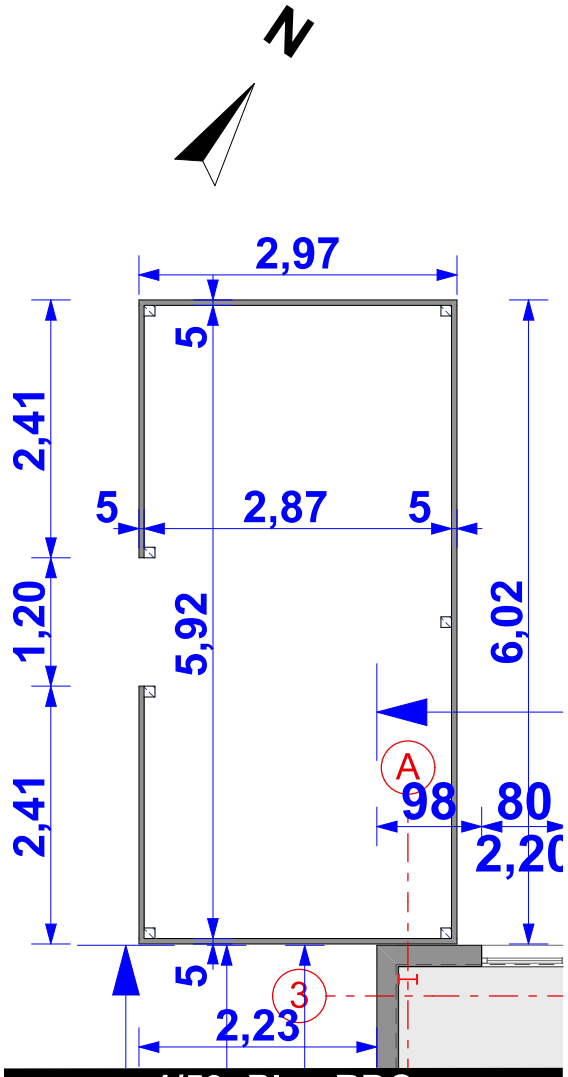

1/50: Plan RDC
(pas de couverture)

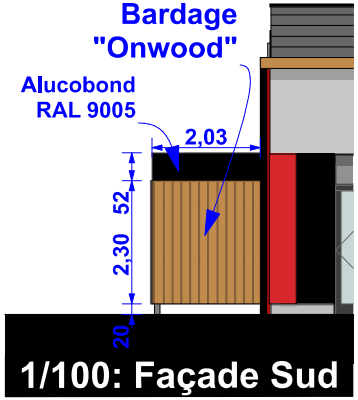

1/100: Façade Sud

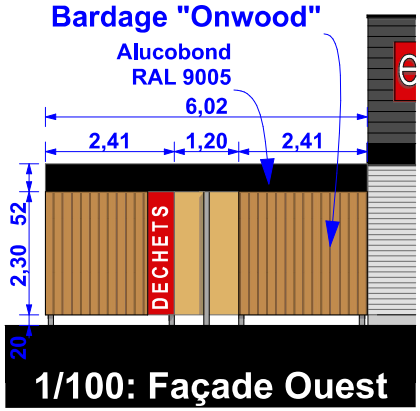

1/100: Façade Ouest

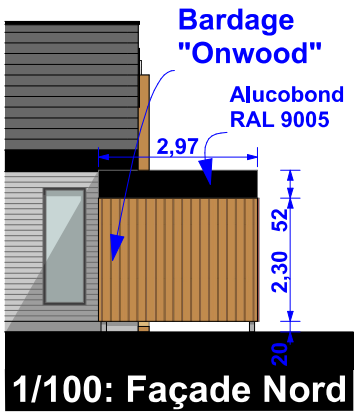

1/100: Façade Nord

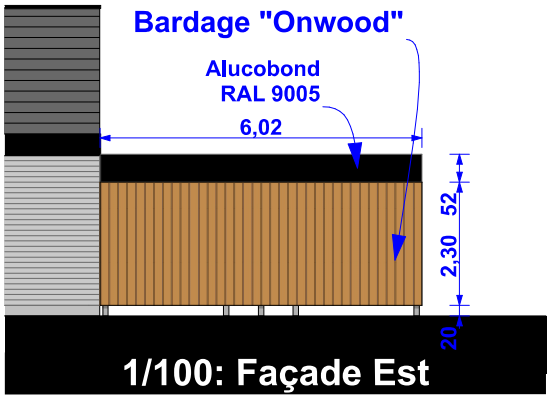

1/100: Façade Est

ADC-BICM
Bâtiments Industriels Clé en Main
Lieu dit Saint Vincent
81 140 CAHUZAC SUR VERE
05 62 212 212

CONSTRUCTION DE DEUX BATIMENTS D'ACTIVITE (SBY et MIXTE)
86000 POITIERS

DATE	ECHELLE		PHASE	PAGE
01/08/2023	1:50, 1:100	Plans Local déchets (Pignon Ouest Bâtiment Sby)	PRO03	19/20

RÉFÉRENCE

Modifications:
- *Ajout aire de présentation (vers SBY) +abri vélos (pignon MIXTE)*
- *Ajout support clim en toiture + sorties CVC*
- *Màj plans EXE charpente*
- *Màj SP des lots*
- *Ajout GT/ lot sur Mixte*
- *Modif emplacement compteur elec*
- *Ajout réseaux*
- *Modif stationnement VE*

Ref : 269

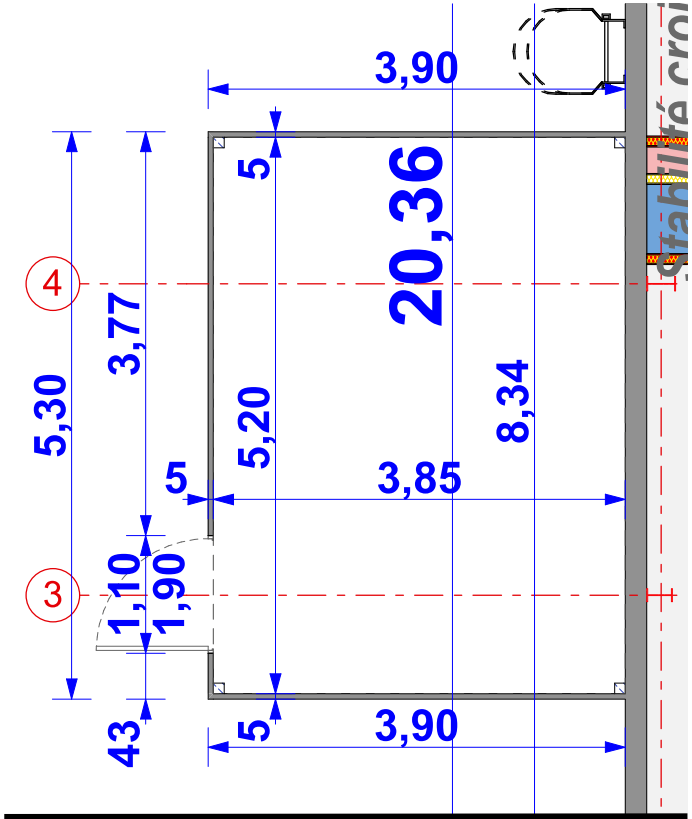

1/50: RDC

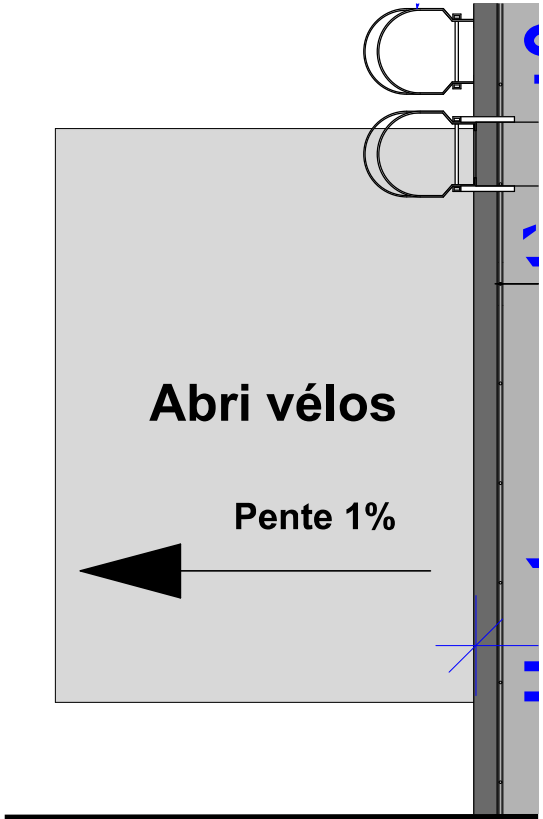

1/50: Toiture

1/100: Façade Ouest

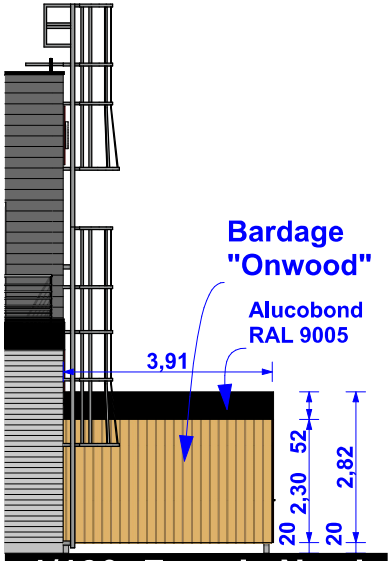

1/100: Façade Nord

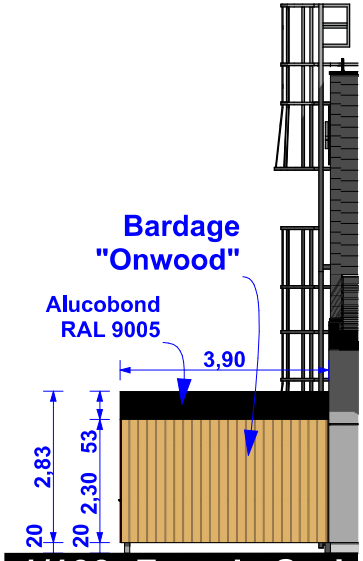

1/100: Façade Sud

ADC-BICM
Bâtiments Industriels Clé en Main
Lieu dit Saint Vincent
81 140 CAHUZAC SUR VERE
05 62 212 212

CONSTRUCTION DE DEUX BATIMENTS D'ACTIVITE (SBY et MIXTE)
86000 POITIERS

DATE	ECHELLE		PHASE	PAGE
01/08/2023	1:50, 1:100	Plan Abri vélos (Pignon Ouest Bâtiment Mixte)	PRO03	20/20

RÉFÉRENCE

Modifications:
- *Ajout aire de présentation (vers SBY) +abri vélos (pignon MIXTE)*
- *Ajout support clim en toiture + sorties CVC*
- *Màj plans EXE charpente*
- *Màj SP des lots*
- *Ajout GT/ lot sur Mixte*
- *Modif emplacement compteur elec*
- *Ajout réseaux*
- *Modif stationnement VE*

Ref : 269